Omologazione parziale

NUOVA MAPA S.r.L.

Autoveicolo

Omologazione n. e3*76/115*2005/41*1655*00 del 13.09.2006

Verbale n. 10151/CE del 27.06.2006

DENOMINAZIONE

NMFDF ???? ??

S.T.C. STUDIO TECNICO CONSOCIATO ALTOBELLI & ANZILLOTTI
Via Monte Pollino, 5 - Loc. Colleverde - 00010 Guidonia (ROMA)
Tel.0774 365012 FAX 0774 365015
site: www.stceurope.it
e-mail: s.t.c@libero.it - stc.european.group@libero.it - info@stceurope.it

ATTI SOC.

NUOVA MAPA S.r.L.

Ministero
delle Infrastrutture e dei Trasporti

DIPARTIMENTO PER I TRASPORTI TERRESTRI
Direzione Generale per la Motorizzazione
(MOT2)

Prot. in entrata n. :25596 _DIV3/N/455

Roma, 19 SET. 2006

Prot. in uscita n. : 33379

- Alla NUOVA MAPA S.r.l.
Via del Palazzino, 11
40051 Malalbergo (BO)

- Al C.S.R.P.A.D. di ROMA
(Rif.n.3506 del 3.8.06)

OGGETTO: NUOVA MAPA S.r.l. -
Autoveicoli tipo NMFDF????.
Omologazioni CE .

Si comunica che, vista la documentazione, per i veicoli indicati si è dato corso ai seguenti provvedimenti, in data 13.09.2006 :

Provvedimento:
e3*76/115*2005/41*1655*00

IL DIRETTORE
(Dr.Ing. Alessandro DE GRAZIA)

Ministero dei Trasporti

DIPARTIMENTO PER I TRASPORTI TERRESTRI
Direzione Generale per la Motorizzazione - MOT 2

SCHEDA DI OMOLOGAZIONE CE

Comunicazione riguardante:
- omologazione di un tipo di veicolo per quanto riguarda la Direttiva 76/115/CEE, modificata da ultimo dalla Direttiva 2005/41/CE.

Numero di omologazione CE : **e3*76/115*2005/41*1655*00**

Motivo dell'estensione : **non ricorre.**

PARTE I

0.1. Marca (denominazione commerciale del costruttore) : **NUOVA MAPA S.r.L.**
0.2. Tipo e designazione commerciale generale :
NMFDF ???? ??
0.3. Mezzi di identificazione del tipo, se marcati sul veicolo :
0.3.1. Posizione della marcatura : **punzonata sul passaruota destro, vano abitacolo cabina.**
0.4. Categoria del veicolo : **N1-M1-N2-M2.**
0.5. Nome ed indirizzo del costruttore :
NUOVA MAPA S.r.L. – Via del Palazzino, 11 - 40051 - Malalbergo (BO).
0.8. Indirizzo dello o degli stabilimenti di montaggio :
Via del Palazzino, 11 - 40051 - Malalbergo (BO).

ISTITUTO POLIGRAFICO E ZECCA DELLO STATO - S.

PARTE II

1. Altre informazioni : **vedi appendice.**
2. Servizio tecnico incaricato delle prove : **C.S.R.P.A.D. - ROMA.**
3. Data del verbale di prova : **27.06.06.**
4. Numero del verbale di prova : **10151/CE.**
5. Eventuali osservazioni : **vedi appendice.**
6. Luogo : **ROMA.**
7. Data: **13.09.06.**
8. Firma : **IL DIRETTORE**
   (Dott. Ing. Alessandro DE GRAZIA)
9. Si allega l'indice del fascicolo di omologazione depositato presso l'autorità che rilascia l'omologazione, del quale si può richiedere copia.

Appendice alla scheda di omologazione CE **n. e3*76/115*2005/41*1655*00**

Concernente l'omologazione di un veicolo per quanto riguarda la Direttiva 76/115/CEE, modificata da ultimo dalla Direttiva 2005/41/CE.

1. Altre informazioni :

0.5. 1.1. Categoria del veicolo : **N1-M1-N2-M2.**

1.2. Posizione degli ancoraggi e delle cinture di sicurezza forniti :

Fila	Sedile	Posizione dell'ancoraggio	Ubicazione dell'ancoraggio	
			Struttura del veicolo	Struttura del sedile
Prima fila di sedili	Sedile lato destro	Ancoraggio inferiore esterno	Ar	---
		Ancoraggio inferiore interno	---	Ar
		Ancoraggio superiore	Ar	---
	Sedile centrale	Ancoraggio inferiore esterno	---	---
		Ancoraggio inferiore interno	---	---
		Ancoraggio superiore	---	---
	Sedile lato sinistro	Ancoraggio inferiore esterno	Ar	---
		Ancoraggio inferiore interno	---	Ar
		Ancoraggio superiore	Ar	---
Seconda fila di sedili	Sedile lato destro	Ancoraggio inferiore esterno	---	---
		Ancoraggio inferiore interno	---	---
		Ancoraggio superiore	---	---
	Sedile centrale	Ancoraggio inferiore esterno	---	---
		Ancoraggio inferiore interno	---	---
		Ancoraggio superiore	---	---
	Sedile lato sinistro	Ancoraggio inferiore esterno	---	---
		Ancoraggio inferiore interno	---	---
		Ancoraggio superiore	---	---

5. Osservazioni : Fra il cestello ed il sedile originale, è interposta una piastra girevole marca NUOVA MAPA.

NUOVA MAPA S.r.L.

DOCUMENTAZIONE INFORMATIVA
INDICE DEL CONTENUTO

Scheda informativa numero NMAFJS01 del 07.06.06

0.-	DATI GENERALI	pag. 1
1.-	CARATTERISTICHE COSTRUTTIVE GENERALI DEL VEICOLO	pag. 1
9.-	CARROZZERIA	pag. 1

ALLEGATI ALLA SCHEDA INFORMATIVA

ALLEGATO -A-	DISEGNI	pag. 1 ÷ 5/5
ALLEGATO -B-	FOTOGRAFIE	N.R.

MINISTERO DEI TRASPORTI E DELLA NAVIGAZIONE
DIPARTIMENTO DEI TRASPORTI TERRESTRI
DIREZIONE DELLA MOTORIZZAZIONE
E SICUREZZA DEL TRASPORTO TERRESTRE
OMOLOGATO
Con atto n° e3*76/115*2005/41*1655*00
del 13 SET. 2006

S.T.C. Studio Tecnico Consociato Altobelli & Anzillotti
Via Monte Pollino, 5 - Località Colleverde - 00010 Guidonia (ROMA) - Telefono 0774365012 Telefax 0774365015
Site www.stceurope.it e-mail: s.t.c@libero.it - stc.euopean.group@libero.it - info@stceurope.it

e3*76/115*2005/41* 1655 00

Collegio Professionale Periti Industriali di Roma e Provincia
ALTOBELLI Francesco
ISCRIZ. ALBO N. 1382

In conformità dell'Allegato I della Direttiva 70/156/CEE del Cosiglio relativa all'omologazione CEE di un veicolo per quanto riguarda gli ancoraggi delle cinture di sicurezza (76/115/CEE), modificata da ultimo dalla direttiva 2005/41/CE.

ALLEGATO I - Appendice 3

SCHEDA INFORMATIVA

Numero/del **NMAFJS01** **07.06.06**

DENOMINAZIONE COMMERCIALE COSTRUTTORE

NUOVA MAPA S.r.L.

VEICOLO A MOTORE

AUTOVEICOLO

DENOMINAZIONE DEL TIPO

NMFDF ???? ??

S.T.C. Studio Tecnico Consociato Altobelli & Anzillotti

Via Monte Pollino, 5 - Località Colleverde - 00010 Guidonia (ROMA) - Telefono 0774365012 Telefax 0774365015

Site www.stceurope.it e-mail: s.t.c@libero.it - stc.euopean.group@libero.it - info@stceurope.it

e3*76/115*2005/41* 1655 00

Collegio Professionale Periti Industriali di Roma e Provincia
ALTOBELLI Francesco
ISCRIZ. ALBO N. 1382

NUOVA MAPA S.r.L. Malalbergo (BO)	Dir. 70/156/CEE, modificata da ultimo dalla Dir. 2005/41/CE VEICOLO A MOTORE NMFDF ???? ?? scheda inf.N. NMAFJS01 file: 290jnms0.xls	PAGINA	1/3
		DATA	07.06.06

0.	DATI GENERALI
0.1.	Marca (denominazione commerciale del costruttore) **NUOVA MAPA S.r.L.**
0.2.	Tipo e designazione(i) commerciale(i) generale(i): **NMFDF ???? ??**
0.3.	Mezzi di identificazione del tipo, se marcati sul veicolo: **ZFA??????????????**
0.3.1.	Posizione della marcatura: **punzonata sul passaruota destro, nel vano abitacolo cabina.**
0.4.	Categoria del veicolo: **N1-M1-N2-M2**
0.5.	Nome e indirizzo del costruttore/fabbricante: **NUOVA MAPA S.r.L.** **Via del Palazzino, 11 Malalbergo (BO)**
0.8.	Indirizzo dello o degli stabilimenti di montaggio **NUOVA MAPA S.r.L.** **Via del Palazzino, 11 Malalbergo (BO)**
1.	CARATTERISTICHE COSTRUTTIVE GENERALI DEL VEICOLO
1.1.	Fotografie e/o disegni di un veicolo rappresentativo: **NMAFJD04**
9.	CARROZZERIA
9.10.3.	Sedili:
9.10.3.1.	Numero: **2**
9.10.3.2.	Posizione e disposizione: **anteriori: 2 per un posto cadauno girevoli in cabina di guida;** **posteriori: N.R.**
9.10.3.2.1.	Posti a sedere da utilizzare soltanto quando il veicolo è fermo: **N.R.**

Collegio Professionale
Periti Industriali di Roma e Provincia
ALTOBELLI Francesco
ISCRIZ. ALBO N. 1382

9.10.3.3.	Massa:	**anteriori:**	**41,5 kg (31 kg sedile + 10,5 kg piastra) (+)**
		posteriori:	**N.R.**
9.10.3.4.	Caratteristiche: descrizioni e disegni di		
9.10.3.4.1.	Sedili e loro ancoraggi: **anteriori:** **Il sedile è di tipo originale. Gli ancoraggi del sedile rimangono identici a quelli originali, con la differenza che il sedile viene fissato sopra la piastra girevole ancorata a sua volta sul cestello del sedile.** **posteriori:** **N.R.** **vedi disegni, Allegato -A-**		
9.10.3.4.2.	Sistema di regolazione:	**anteriori:** **posteriori:** **vedi disegni, Allegato -A-**	**si fa riferimento al veicolo originale** **N.R.**
9.10.3.4.3.	Sistemi di spostamento e di blocco:	**anteriori:** **posteriori:** **vedi disegni, Allegato -A-**	**in funzione della piastra girevole (+)** **N.R.**
9.10.3.4.4.	Ancoraggi delle cinture di sicurezza (se incorporati nella struttura del sedile): **Tutti gli ancoraggi consistono in un foro munito di boccola filettata per bullone 7/16".** **anteriori:** **Tutti gli ancoraggi rimangono invariati rispetto a quelli originali; viene rilevata unicamente una traslazione verso l'alto della posizione del punto "H" e dell'ancoraggio inferiore interno. Con la piastra lo spostamento è di 41 mm. La possibilità sopradescritta è ammessa su entrambi i sedili anteriori.** **posteriori:** **N.R.** **vedi disegni Allegato -A-**		
9.10.3.6.	Angolo previsto di inclinazione dello schienale:		
9.10.3.6.1.	Sedile del conducente	**come originale**	
9.10.3.6.2.	Tutti gli altri posti a sedere:	**anteriori:** **posteriori:**	**come originale** **N.R.**
9.10.3.7. 9.10.3.7.1.	Corsa di regolazione del sedile: Sedile del conducente	**165 mm**	
9.10.3.7.2.	Tutti gli altri posti a sedere:	**anteriori:** **posteriori:**	**165 mm** **N.R.**
9.13.	Ancoraggi delle cinture di sicurezza:		
9.13.1.	Fotografie e/o disegni della carrozzeria con la posizione e le dimensioni degli ancoraggi reali ed effettivi, le indicazioni dei punti R:	**vedi disegni, Allegato -A-**	
9.13.2.	Disegni degli ancoraggi delle cinture di sicurezza e parti della struttura del veicolo su cui sono fissati (con indicazione dei materiali impiegati):	**vedi disegni, Allegato -A-**	

Collegio Professionale Periti Industriali di Roma e Provincia
ALTOBELLI Francesco
ISCRIZ. ALBO N. 1362

9.13.3. Indicazione dei tipi di cinture di sicurezza di cui è autorizzata l'installazione agli ancoraggi del veicolo:

Fila	Sedile	Posizione dell'ancoraggio	Ubicazione dell'ancoraggio	
			Struttura del veicolo	Struttura del sedile
Prima fila di sedili	Sedile lato destro	Ancoraggio inferiore esterno	Ar	---
		Ancoraggio inferiore interno	---	Ar
		Ancoraggio(i) superiore(i)	Ar	---
	Sedile centrale	Ancoraggio inferiore esterno	---	---
		Ancoraggio inferiore interno	---	---
		Ancoraggio(i) superiore(i)	---	---
	Sedile lato sinistro	Ancoraggio inferiore esterno	Ar	---
		Ancoraggio inferiore interno	---	Ar
		Ancoraggio(i) superiore(i)	Ar	---
Seconda fila di sedili	Sedile lato destro	Ancoraggio inferiore esterno	---	---
		Ancoraggio inferiore interno	---	---
		Ancoraggio(i) superiore(i)	---	---
	Sedile centrale	Ancoraggio inferiore esterno	---	---
		Ancoraggio inferiore interno	---	---
		Ancoraggio(i) superiore(i)	---	---
	Sedile lato sinistro	Ancoraggio inferiore esterno	---	---
		Ancoraggio inferiore interno	---	---
		Ancoraggio(i) superiore(i)	---	---

9.13.4. Descrizione di un tipo particolare di cintura di sicurezza in cui un ancoraggio è fissato allo schienale del sedile o comprende un dispositivo per la dissipazione di energia:

N.R.

Nota: Si fa presente che gli ancoraggi delle cinture di sicurezza dei sedili anteriori rimangono invariati rispetto a quelli originali FIAT AUTO S.p.A.
Le modifiche strutturali apportate al veicolo originale, interessano esclusivamente la cabina di guida sulla quale è stata asportata la parete posteriore e parte del tetto.
Tale taglio non compromette le caratteristiche strutturali della cabina ma consente di lasciare libero il passaggio fra cabina di guida e vano abitativo posteriore.
(+) Piastra girevole: NUOVA MAPA tipo 0609100002/LG (lato guida) e 0609100002/LP (lato passeggero)

Collegio Professionale
Periti Industriali di Roma e Provincia
ALTOBELLI Francesco
ISCRIZ. ALBO N. 1362

ALLEGATO -A-

(DISEGNI)

SCHEDA INFORMATIVA DI RIFERIMENTO

Numero/del **NMAFJS01** **07.06.06**

DENOMINAZIONE COMMERCIALE COSTRUTTORE

NUOVA MAPA S.r.L.

VEICOLO A MOTORE

AUTOVEICOLO

DENOMINAZIONE DEL TIPO

NMFDF ???? ??

INDICE DEL CONTENUTO ALLEGATO -A-

ARGOMENTO	Riferimento	Pagina
Vista in pianta del veicolo	NMAFJD01	1/5
Vista punti d'ancoraggio e zone autorizzate sedile anteriore sinistro	NMAFJD02	2/5
Vista punti d'ancoraggio e zone autorizzate sedile anteriore destro	NMAFJD03	3/5
Schema piastra di accoppiamento NUOVA MAPA	NMAFJD04/A	4/5
Schema piastra di accoppiamento NUOVA MAPA	NMAFJD04/B	5/5

S.T.C. Studio Tecnico Consociato Altobelli & Anzillotti

Via Monte Pollino, 5 - Località Colleverde - 00010 Guidonia (ROMA) - Telefono 0774365012 Telefax 0774365015

Site www.stceurope.it e-mail: s.t.c@libero.it - stc.euopean.group@libero.it - info@stceurope.it

NUOVA MAPA S.r.L. Malalbergo (BO)	Dir. 70/156/CEE, modificata da ultimo dalla Dir. 2005/41/CE VEICOLO A MOTORE NMFDF ???? ??	ALLEGATO	A
		PAGINA	1/5
		DATA	07.06.06
	scheda inf.N. NMAFJS01 file: 290jnms0.xls		

Vista in pianta del veicolo

DISEGNO Numero **NMAFJD01**

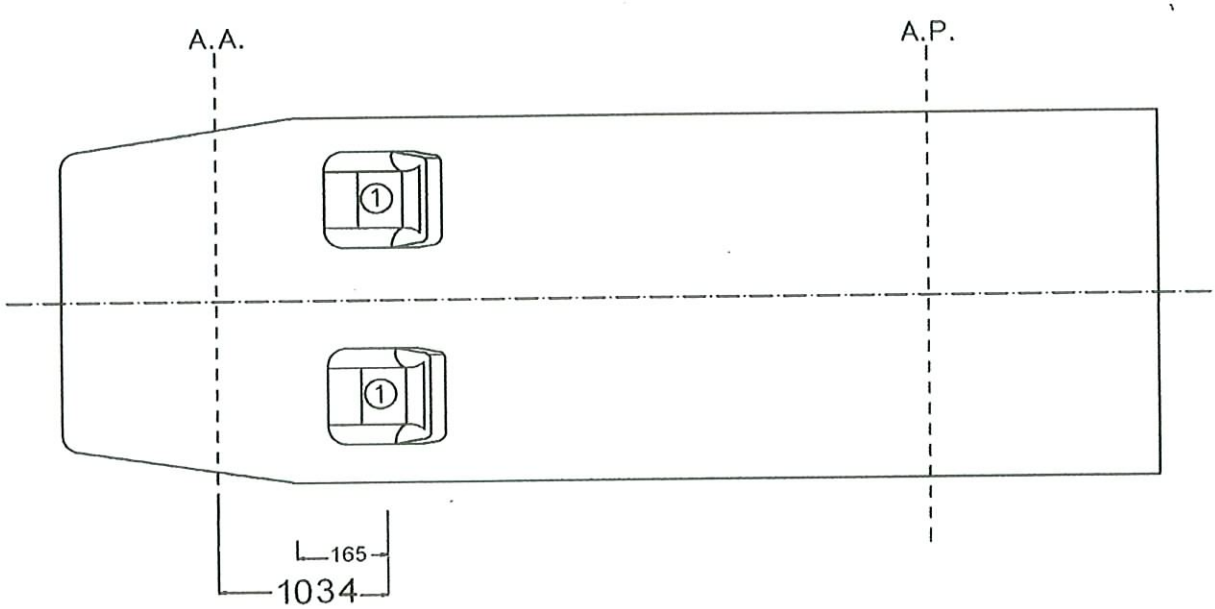

1- Sedili anteriori originali con piastra girevole marca NUOVA MAPA (corsa in avanti di 165 mm).

Collegio Professionale
Periti Industriali di Ferrara e Provincia
ALTOBELLI Francesco
ISCRIZ. ALBO N. 1382

e3*76/115*2005/41* 1655 00

Vista punti d'ancoraggio e zone autorizzate sedile anteriore sinistro

DISEGNO Numero **NMAFJD02**

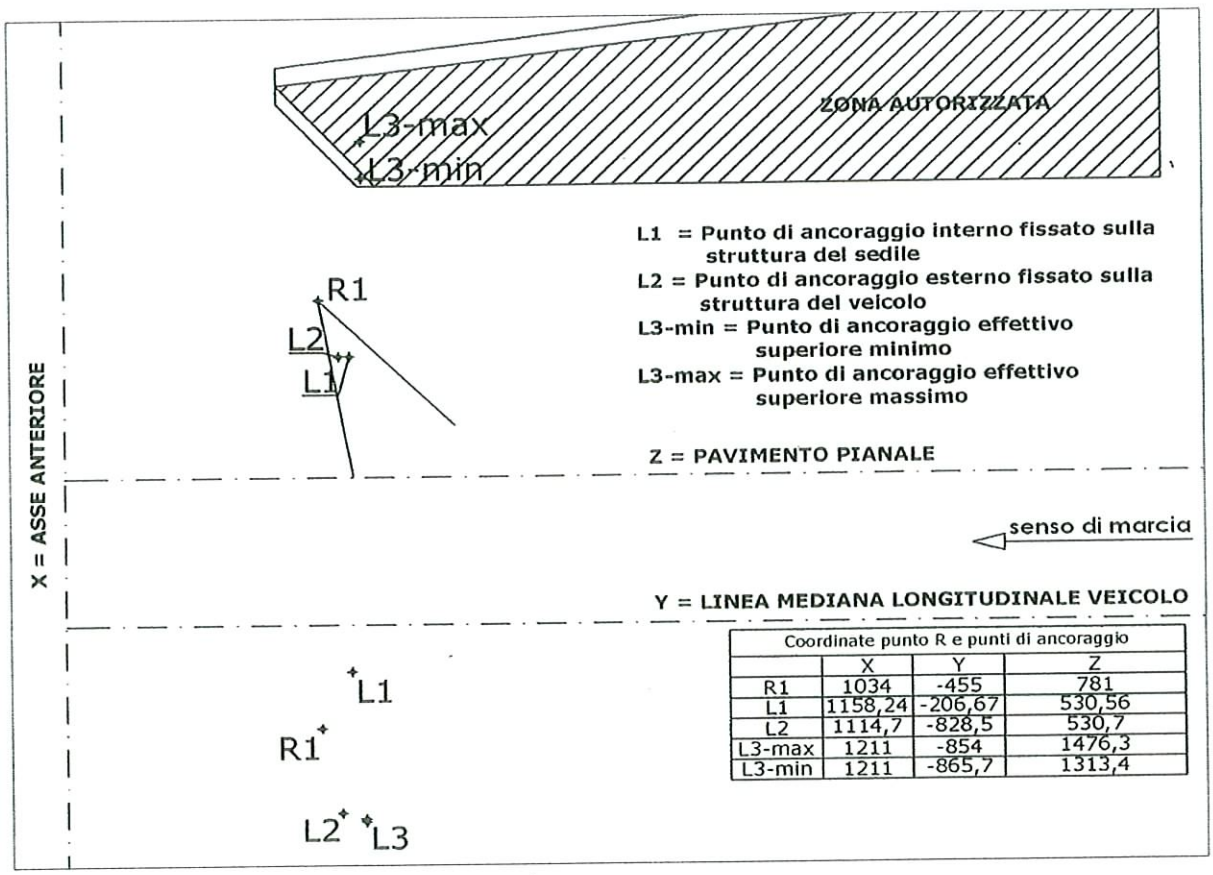

Coordinate punto R e punti di ancoraggio			
	X	Y	Z
R1	1034	-455	781
L1	1158,24	-206,67	530,56
L2	1114,7	-828,5	530,7
L3-max	1211	-854	1476,3
L3-min	1211	-865,7	1313,4

Collegio Professionale
Periti Industriali di Roma e Provincia
ALTOBELLI Francesco
ISCRIZ. ALBO N. 1382

NUOVA MAPA S.r.L. Malalbergo (BO)	Dir. 70/156/CEE, modificata da ultimo dalla Dir. 2005/41/CE VEICOLO A MOTORE NMFDF ???? ?? scheda inf.N. NMAFJS01 file: 290jnms0.xls	ALLEGATO	A
		PAGINA	3/5
		DATA	07.06.06

Vista punti d'ancoraggio e zone autorizzate sedile anteriore destro

DISEGNO Numero **NMAFJD03**

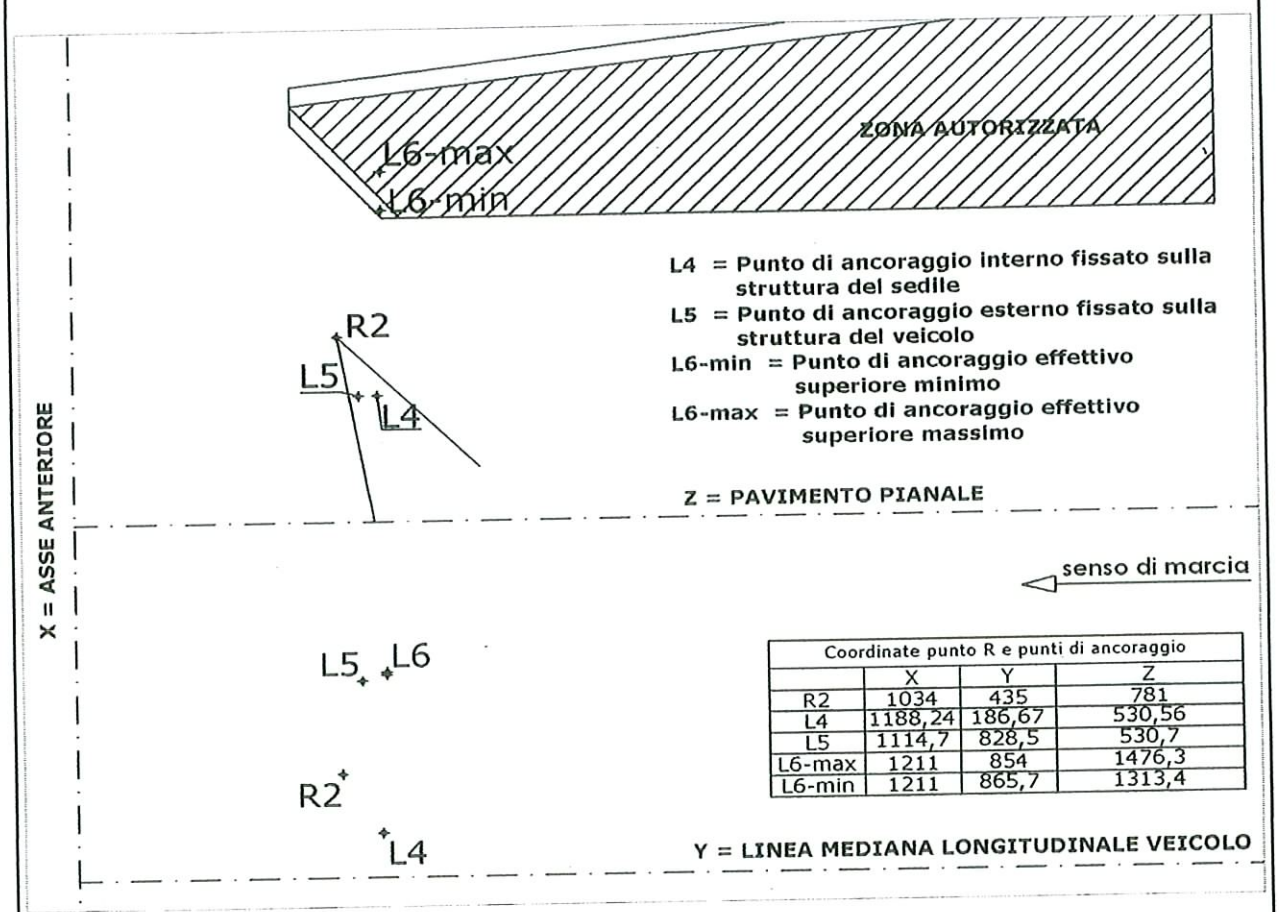

Coordinate punto R e punti di ancoraggio			
	X	Y	Z
R2	1034	435	781
L4	1188,24	186,67	530,56
L5	1114,7	828,5	530,7
L6-max	1211	854	1476,3
L6-min	1211	865,7	1313,4

Collegio Professionale Periti Industriali di Roma e Provincia
ALTOBELLI Francesco
ISCRIZ. ALBO N. 1382

Schema piastra di accoppiamento NUOVA MAPA

DISEGNO Numero **NMAFJD04/A**

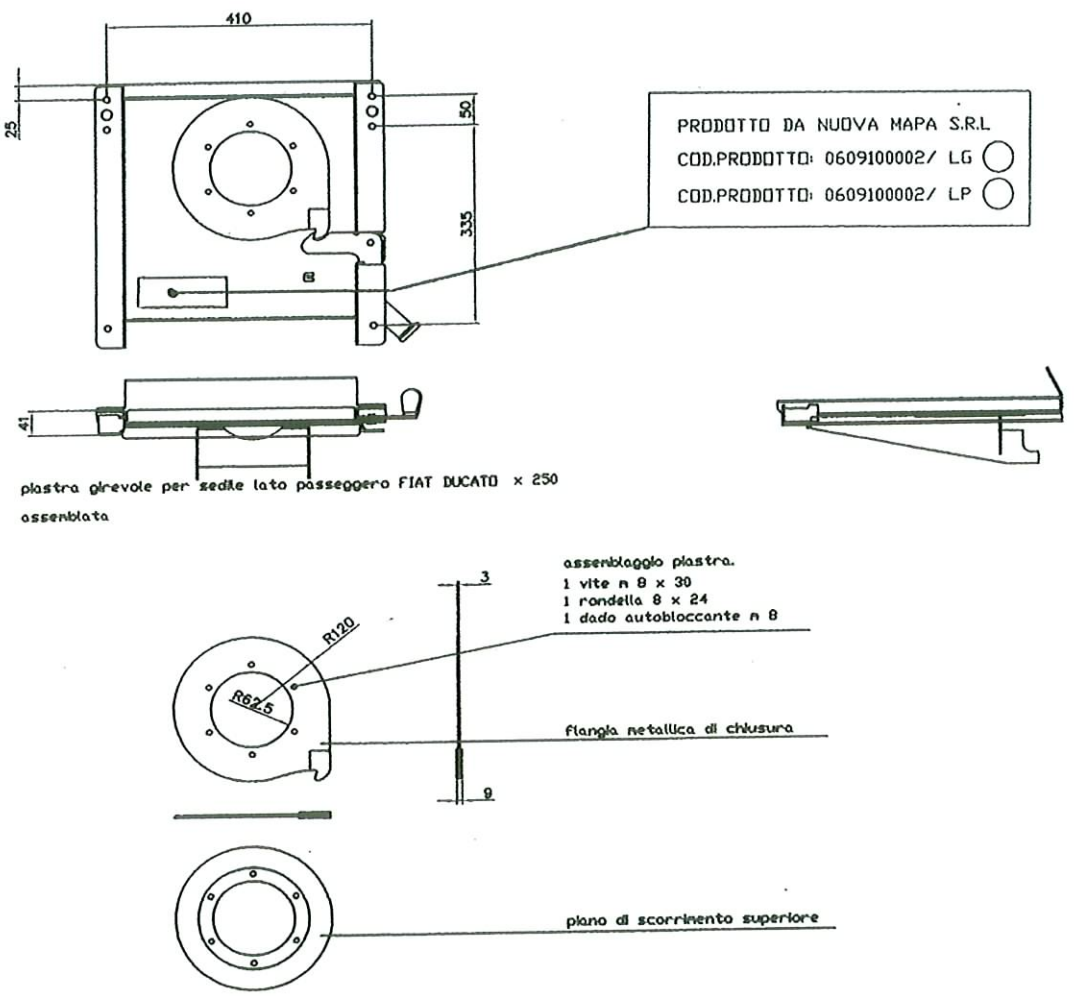

Collegio Professionale Periti Industriali di Roma e Provincia
ALTOBELLI Francesco
ISCRIZ. ALBO N. 1382

NUOVA MAPA S.r.L. Malalbergo (BO)	Dir. 70/156/CEE, modificata da ultimo dalla Dir. 2005/41/CE VEICOLO A MOTORE NMFDF ???? ??	ALLEGATO	A
		PAGINA	5/5
		DATA	07.06.06
	scheda inf.N. NMAFJS01 file: 290jnms0.xls		

Schema piastra di accoppiamento NUOVA MAPA

DISEGNO Numero **NMAFJD04/B**

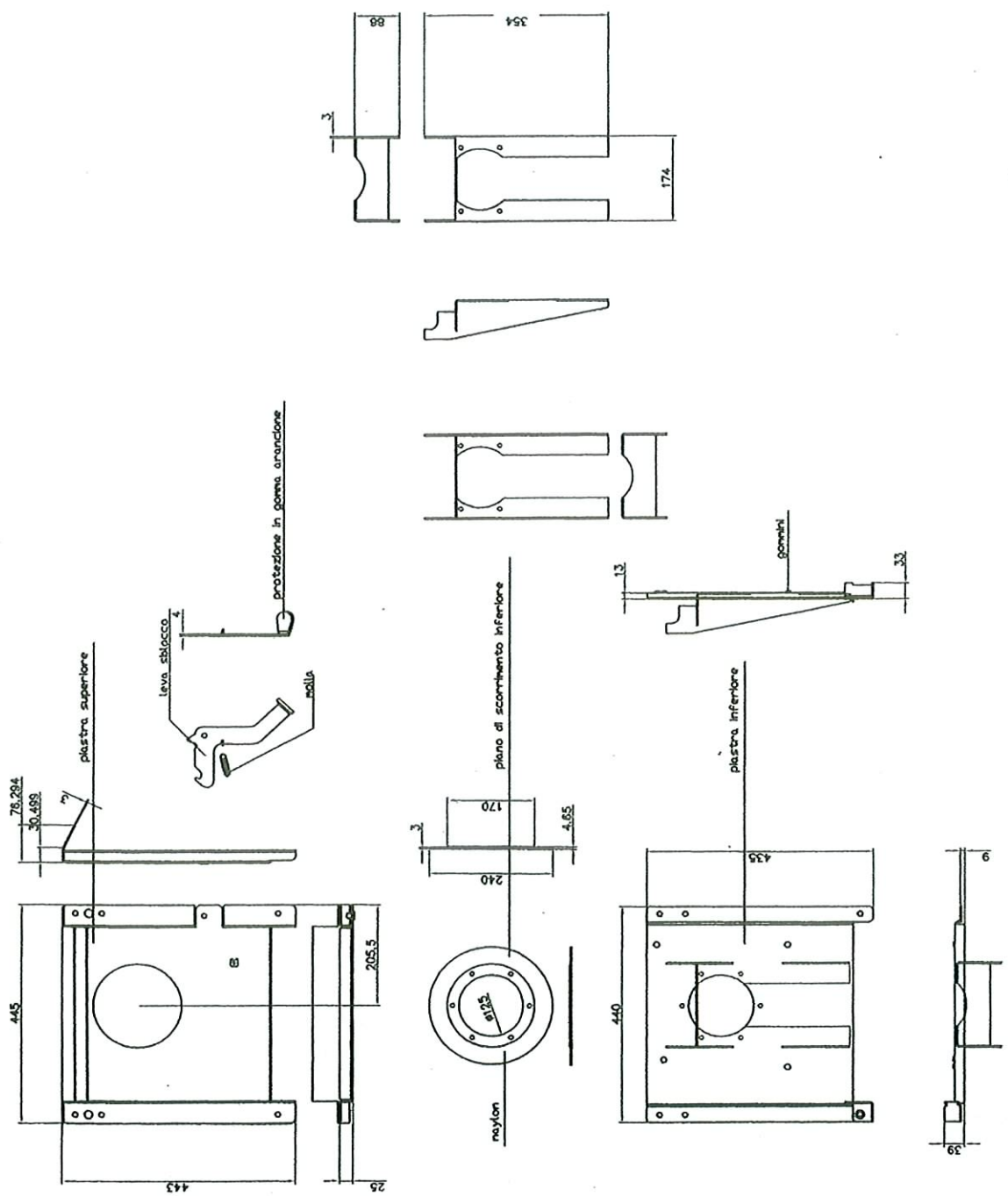

e3*76/115*2005/41* 1655 00

Collegio Professionale Periti Industriali di Roma e Provincia
ALTOBELLI Francesco
ISCRIZ. ALBO N. 1382

Ministero dei Trasporti

Ex SIIT N. 6 per il Lazio l'Abruzzo e la Sardegna - Settore Trasporti
Centro Superiore Ricerche e Prove Autoveicoli e Dispositivi
Roma

Roma, 23 AGO. 2006

Prot. N° 3506/06

Al Ministero delle Infrastrutture e dei Trasporti
Direzione Generale della M.S.T.T.
Div. MOT 2
Via G. Caraci, 36 - 00156 ROMA

e,p.c.: Alla Soc. NUOVA MAPA S.r.L.
Via del Palazzino, 11
40051 - Malalbergo (BO)

OGGETTO: Società NUOVA MAPA S.r.L.
Autoveicolo
NMFDF ???? ??
Omologazione parziale secondo Direttiva 2005/41/CE riguardante ancoraggi delle cinture di sicurezza

La Società NUOVA MAPA S.r.L. ha presentato domanda intesa ad ottenere l'omologazione parziale, secondo la Direttiva **2005/41/CE** per quanto riguarda i veicoli indicati in oggetto.

Avendo l'autoveicolo presentato superato, con esito favorevole, le verifiche e prove previste dalla Direttiva citata, si trasmettono:

- domanda presentata dalla Società con timbro attestante l'assolvimento dell'imposta di bollo;
- verbale n° 10151/CE del 27.06.06 ;
- documentazione informativa.

Si attesta che la Società ha versato i diritti di cui alla legge 01/12/1986, n° 870 (tar. 6).

Alla Società che legge per conoscenza si trasmette un esemplare del verbale.

IL DIRETTORE
(Dott. Ing. Michele CIACCIA)

MINISTERO DEI TRASPORTI

Ex SIIT N. 6 per il Lazio, l'Abruzzo e la Sardegna – Settore Trasporti

Centro Superiore Ricerche e Prove Autoveicoli e Dispositivi

Roma

Verbale n. 10151/CE

Verifiche e prove per quanto riguarda gli ancoraggi delle cinture di sicurezza (Direttive 76/115/CEE, 2005/41/CE)

0. DATI GENERALI

0.1.	Marca (ragione sociale):	NUOVA MAPA S.r.L.
0.2.	Tipo e denominazione commerciale:	NMFDF ???? ??
0.3.	Genere:	autoveicolo
0.4.	Categoria:	N1-M1-N2-M2.
0.5.	Nome ed indirizzo del Costruttore:	NUOVA MAPA S.r.L. Via del Palazzino, 11 - 40051 - Malalbergo (BO)
0.6.	Nome ed indirizzo dell'eventuale mandatario del Costruttore:	N.R.
0.7.	Luogo e data delle verifiche e prove:	Pomezia, 27.06.06
0.8.	Prototipo utilizzato per le prove:	DUCATO X250
	numero di identificazione del telaio:	PRS 003

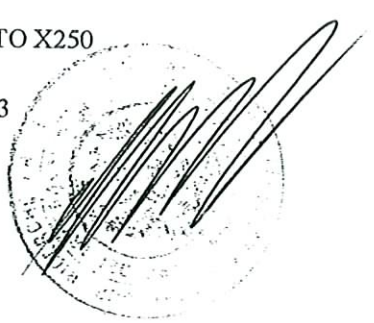

PREMESSA

Si fa presente che gli ancoraggi delle cinture di sicurezza superiore esterno e inferiore esterno dei sedili anteriori rimangono invariati rispetto a quelli originali FIAT AUTO S.p.A., mentre quello inferiore interno ricavato sulle guide originali, si sposta verso l'alto di 41 mm quando viene installata la piastra girevole.

Le verifiche vengono effettuate su una versione autotelaio cabinato in quanto le modifiche strutturali apportate al veicolo originale, interessano esclusivamente la cabina di guida sulla quale è stata asportata la parete posteriore e parte del tetto.

Tale taglio non compromette le caratteristiche strutturali della cabina ma consente di lasciare libero il passaggio fra cabina di guida e vano abitativo posteriore.

L'unica variazione riguarda lo spostamento della posizione del punto "H" verso l'alto quando viene applicata una piastra girevole marca NUOVA MAPA, tipo 0609100002/LG (lato guida) e 0609100002/LP (lato passeggero). Tale possibilità è ammessa su entrambi i sedili in cabina di guida.

Le prove sono state effettuate sia sul sedile di guida che su quello del passeggero.

1. IDENTIFICAZIONE STRUTTURA

   Numeri e disposizione dei posti:

   - anteriori: n° 2.

   Descrizione dei sedili e disposizione degli ancoraggi fissati alla struttura del veicolo e tipo delle cinture di cui è previsto il montaggio:

   - secondo scheda informativa allegata: n° NMAFJS01 (per i disegni vedi scheda informativa).

2. VERIFICHE

   È stata determinata, con l'impiego del manichino tridimensionale normalizzato, la posizione del punto "H" dei sedili anteriori; essa è risultata praticamente coincidente con quella del punto "R" indicata dal Costruttore (vedi disegni in allegato alla scheda informativa n° NMAFJS01).

La posizione degli ancoraggi effettivi è stata verificata conforme ai disegni e schemi presentati dal costruttore e rispondente alle prescrizioni dei punti 4.4.3. e 4.4.4. dell'Allegato I.

Gli ancoraggi presentano un foro filettato di 11,11 ϕ mm (7/16") 20 UNF 2B (punto 4.5.1.).

3. PROVE

3.1. CONDIZIONI DI PROVA

La procedura impiegata corrisponde alle prescrizioni degli Allegati I e IV.

3.2. RISULTATI DELLE PROVE

3.2.1. Posti anteriori: n° 2.

I sedili singoli sono di tipo regolabile e girevole.

Il bloccaggio del veicolo è stato effettuato secondo le prescrizioni del punto 5.2. dell'Allegato I.

Gli ancoraggi sono stati sottoposti simultaneamente alle prove previste dai punti 5.4.1. e 5.4.4., con angoli di tiro pari a 10° circa (richiesti 10° ± 5°), ottenendo i seguenti risultati.

Sedile anteriore sinistro							
Cinture	Carico richiesto per ogni ramo di cintura (daN)		Carico richiesto per sedile (daN)	Carico richiesto totale (daN)	Carico applicato (daN)	Andata in carico (sec)	Mantenimento in carico (sec)
a tre punti con riavvolgitore	ancoraggio superiore	1350 ± 20	---	1350 ± 20	1350	6,7	0,8
	ancoraggio inferiore	1350 ± 20	20 x 41,5 = 830	(1350 ± 20) + 830 =2180 ± 20	2186	6,7	0,8

- Peso del sedile nella situazione più gravosa = 41,5 kg (31 kg sedile + 10,5 kg piastra girevole), come durante la prova.

Sedile anteriore destro							
Cinture	Carico richiesto per ogni ramo di cintura (daN)		Carico richiesto per sedile (daN)	Carico richiesto totale (daN)	Carico applicato (daN)	Andata in carico (sec)	Mantenimento in carico (sec)
a tre punti con riavvolgitore	ancoraggio superiore	1350 ± 20	---	1350 ± 20	1350	6,7	0,8
	ancoraggio inferiore	1350 ± 20	20 x 41,5 = 830	(1350 ± 20) + 830 =2180 ± 20	2186	6,7	0,8

- Peso del sedile nella situazione più gravosa = 41,5 kg (31 kg sedile + 10,5 kg piastra girevole), come durante la prova.

Messa in carico con massa sospesa e sistema di equalizzazione del carico mediante rinvii a puleg-ge.

3.2.1.1. Comportamento struttura: si legga la tabella al punto 3.2.1..

3.2.1.2. Ancoraggi inferiori e superiori:

Sono state riscontrate contenute deformazioni nella piastra girevole senza alcuna rottura. Non si sono verificate altresì deformazioni importanti né tantomeno cedimenti della struttura del veicolo e degli altri ancoraggi.

LE FOTOGRAFIE DELL'ALLEGATO I ILLUSTRANO LA POSIZIONE DEGLI ANCO-RAGGI DURANTE LE PROVE.

4. CONCLUSIONI

Visto l'esito favorevole delle verifiche e prove di cui al presente verbale, si dichiara che il veico-lo marca FIAT AUTO S.p.A./NUOVA MAPA S.r.L. è risultato conforme, per quanto concerne gli ancoraggi delle cinture di sicurezza alle prescrizioni di cui alle Direttive 76/115/CEE-2005/41/CE.

Roma, lì 27.06.06

Il funzionario del C.S.R.P.A.D. di Roma
(P.I. Mario VALENTE)

Il delegato della Società richiedente
(S.T.C. Altobelli & Anzillotti)
(P.I. Francesco ALTOBELLI)

Il DIRETTORE del C.S.R.P.A.D.
(Dott. Ing. Michele CIACCIA)

Sedili anteriori prima della prova

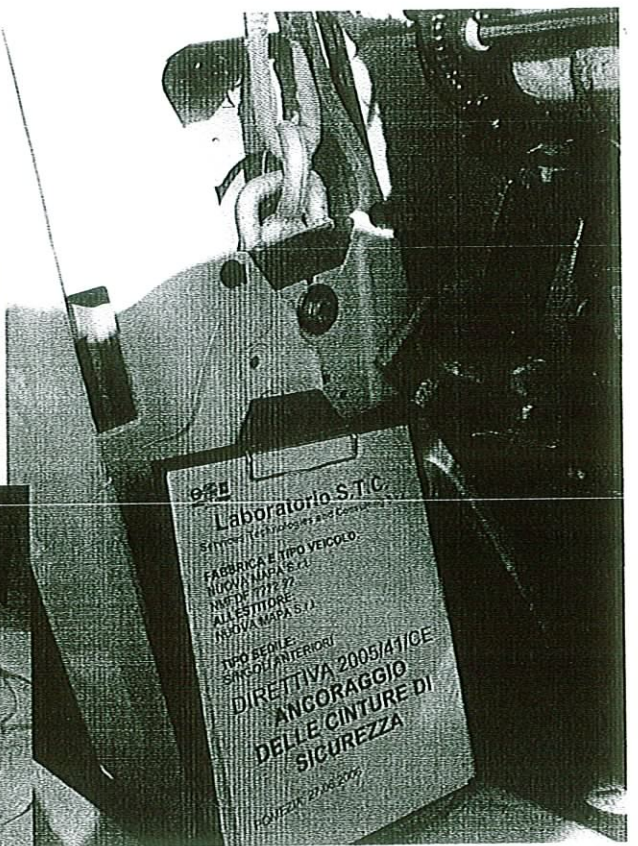

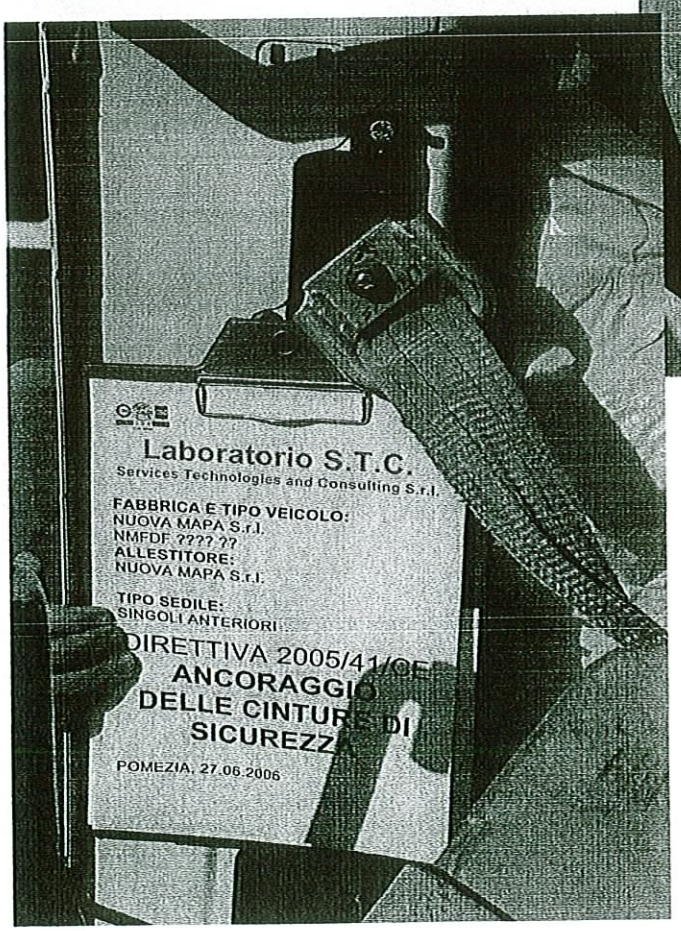

Sedili anteriori prima della prova

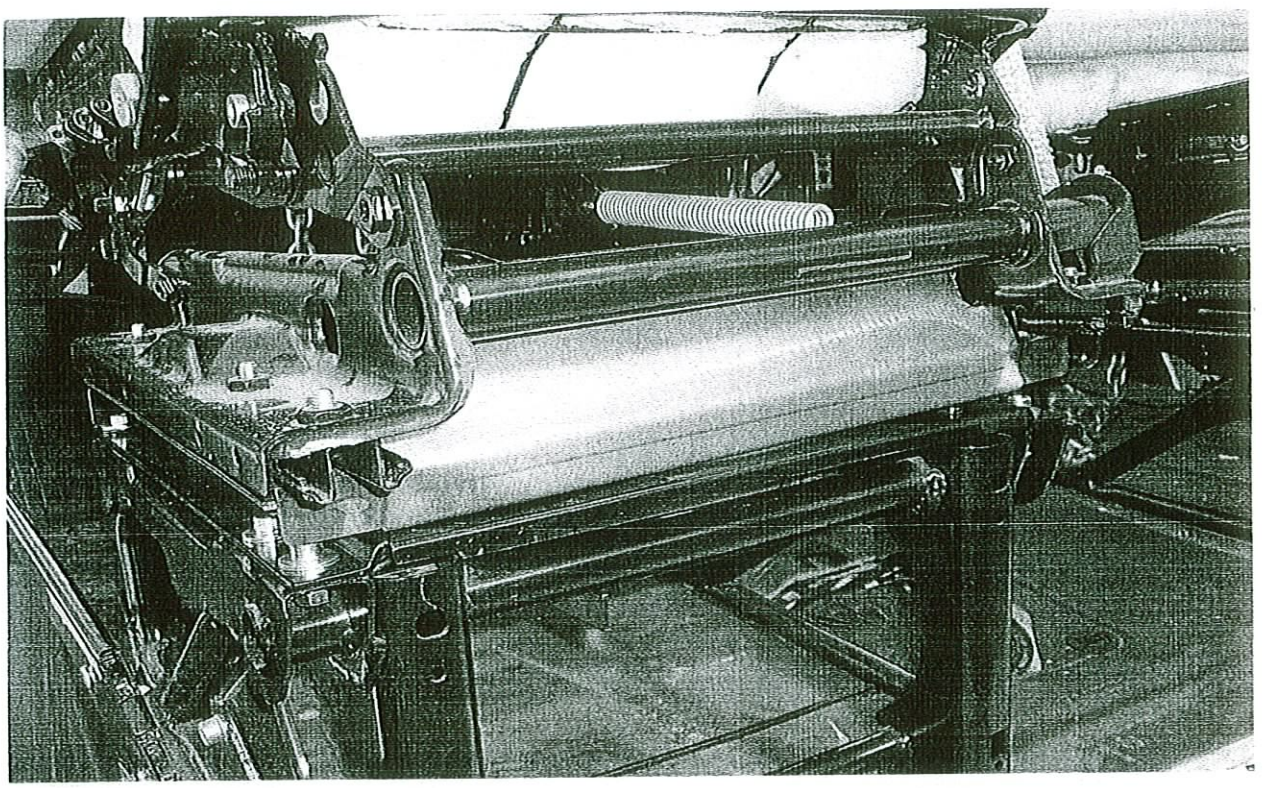

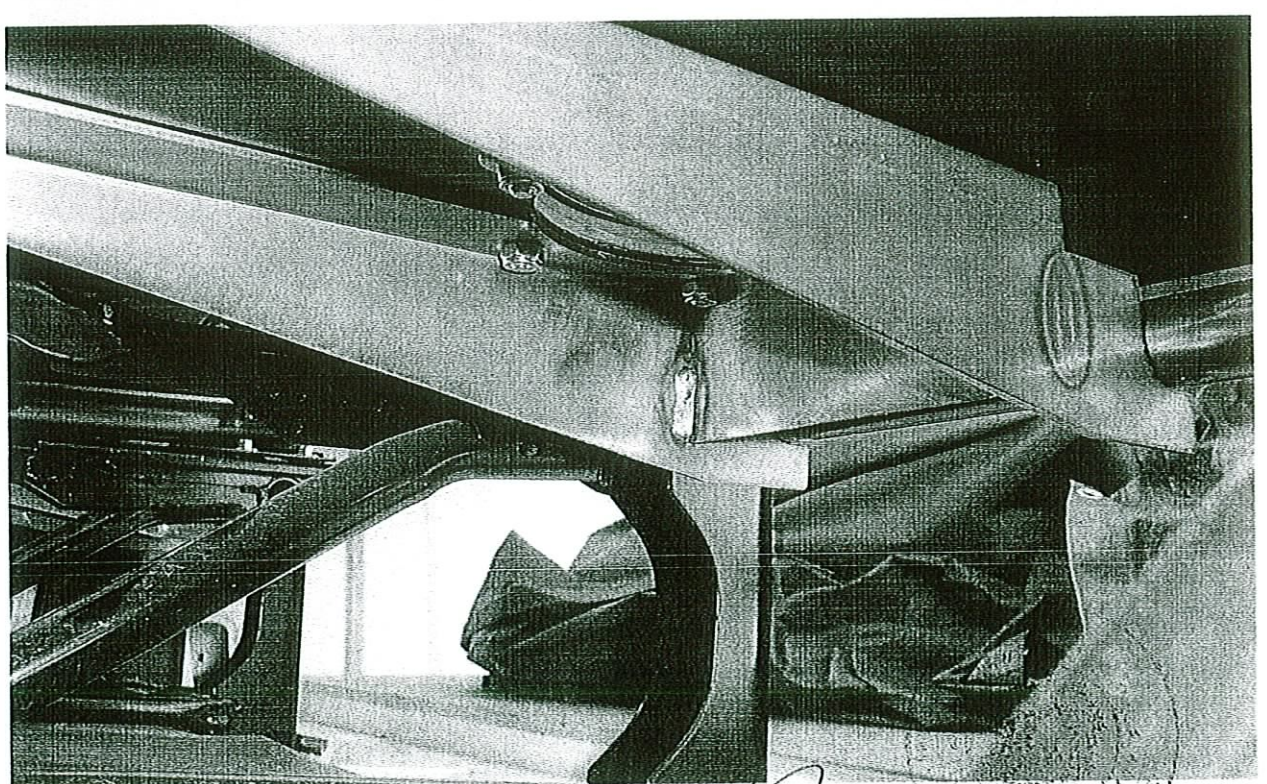
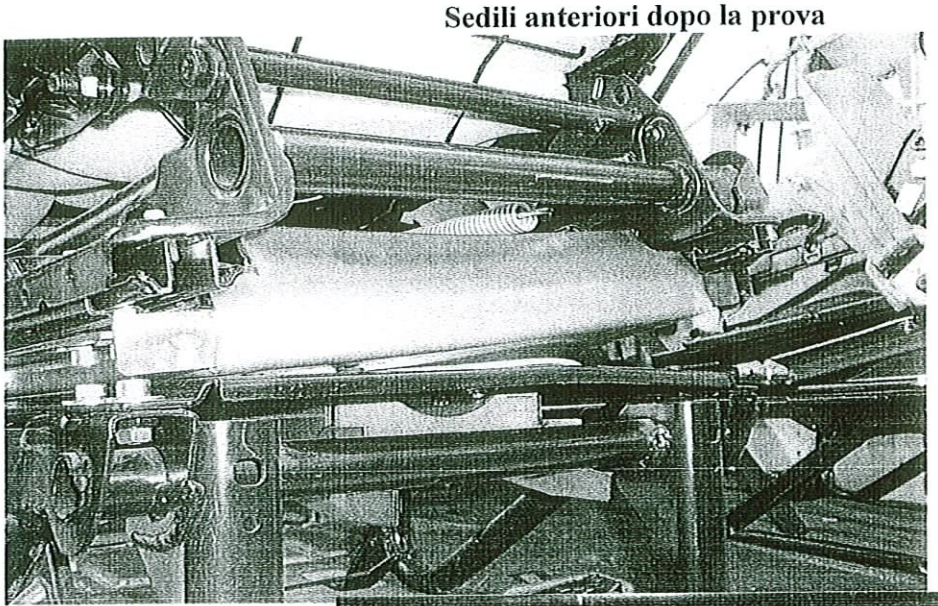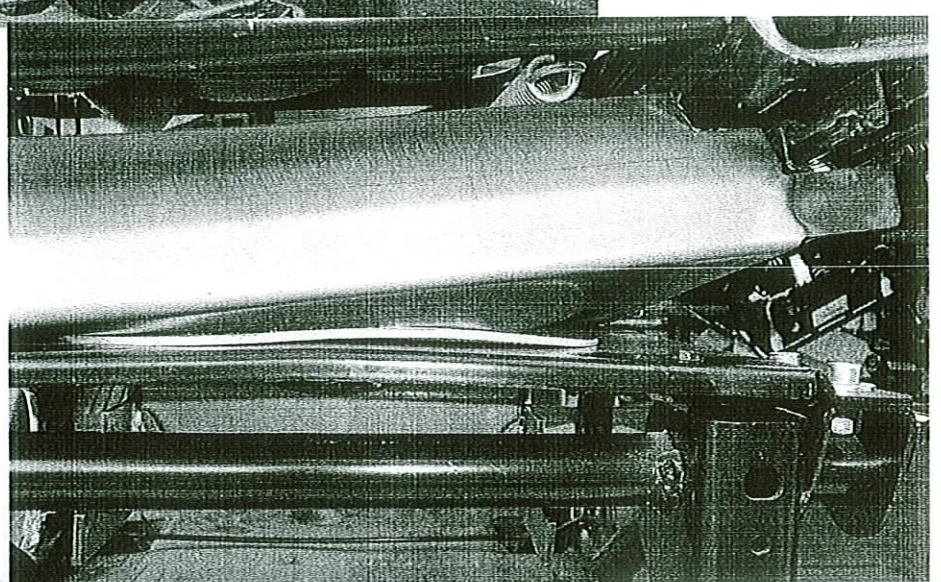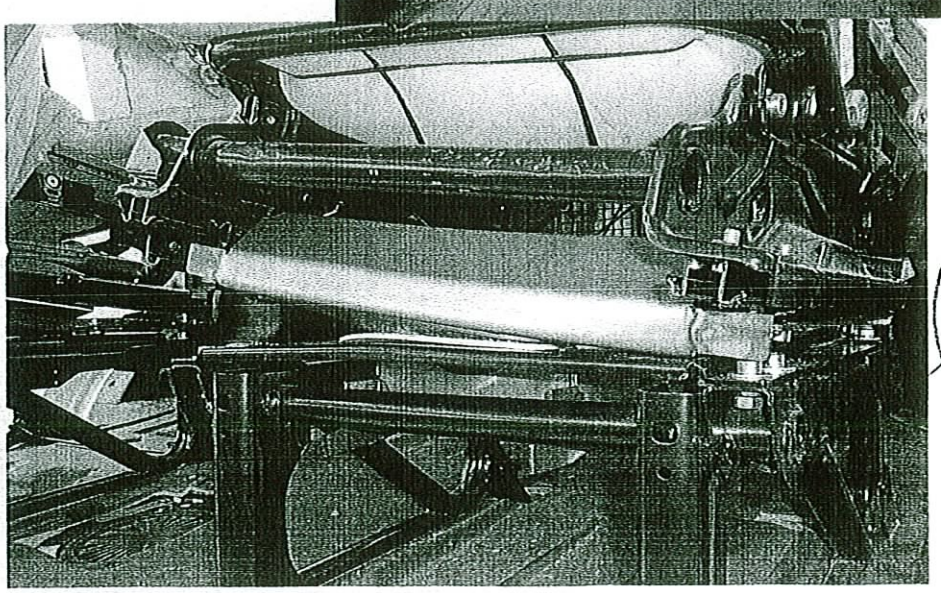
Sedili anteriori dopo la prova